Zapata de 2 pulgadas
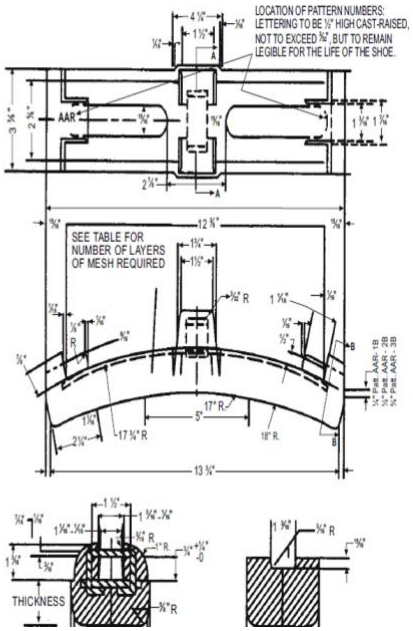
Elementos	Detalles
Nombre AAR	ZAPATA DEL FRENO, DE COMPOSICIÓN, DE ALTA FRICCIÓN, DE 2 PULGADAS
ID almacén	286
Marca	Cobra
Código AAR	1840
Unidades por caja	240
Precio AAR c/u	25.82 dls
Altura	30.5 cm
Anchura	5.5 cm
Ancho de cara frontal	9 cm
Altura de cara frontal	12.7
Tipo de material	Lamina de fierro y Pasta compuesta
Color	Negro