Zapata roja de ½” pulgadas
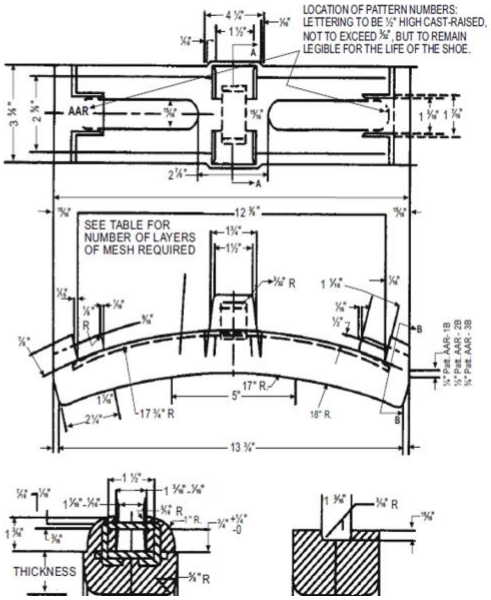
Elementos	Detalles
Nombre AAR	ZAPATA DEL FRENO, DE COMP.,ALTA FRICCIÓN,1-1/2 PULGADAS, INSERTO DE FIERRO-ROJA
ID almacén	288
Marca	Cobra
Código AAR	1842
Unidades por caja	224
Precio AAR c/u	70.12 dls
Altura	30.5 cm
Anchura	3.8 cm
Ancho de cara frontal	8 cm
Altura de cara frontal	30.5
Tipo de material	Lamina de fierro y Pasta compuesta con inserto de fierro
Color	Rojo